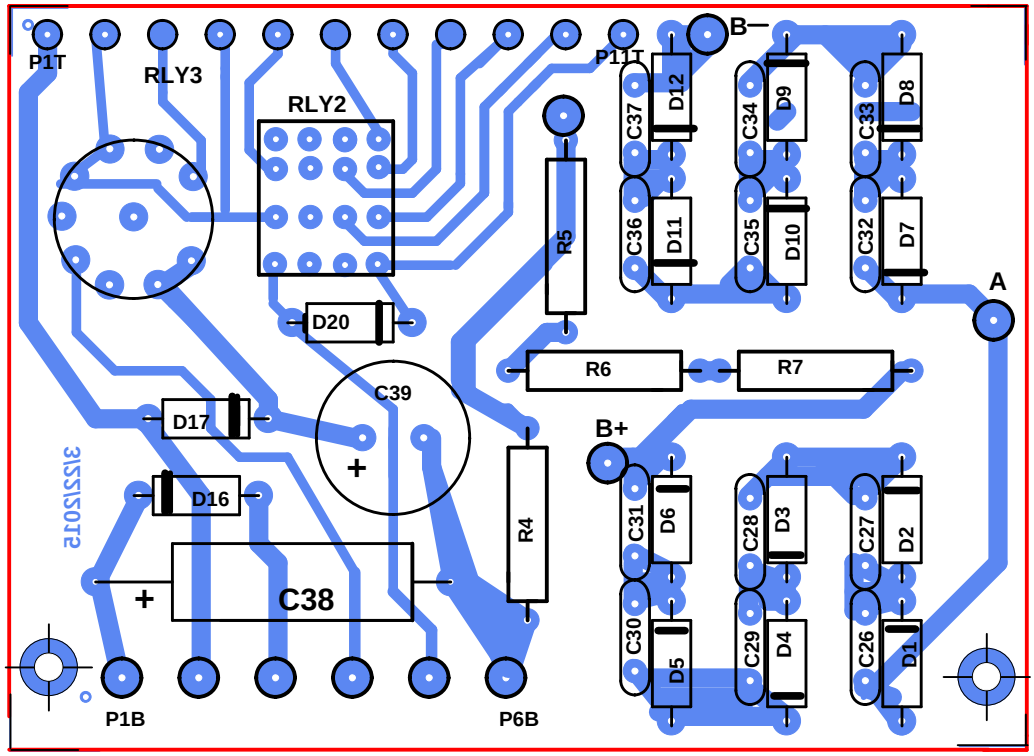
P1T
RLY3
RLY2
P11T
B−
C37
D12
C34
D9
C33
D8
C36
D11
C35
D10
C32
D7
R5
A
D20
R6
R7
C39
D17
B+
D16
R4
C31
D6
C28
D3
C27
D2
C38
C30
D5
C29
D4
C26
D1
P1B
P6B